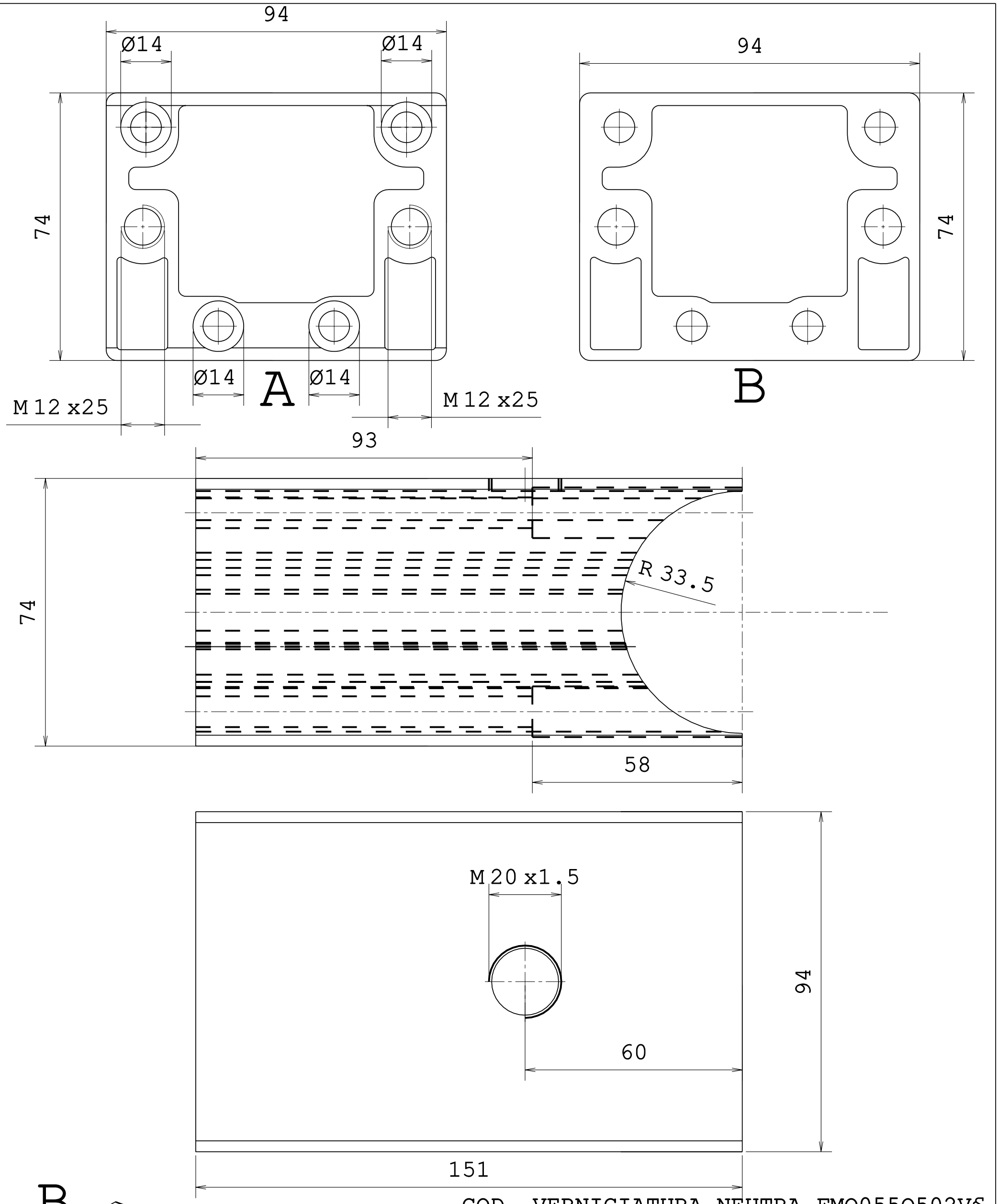

COD. VERNICIATURA NEUTRA FMQ055Q502VS

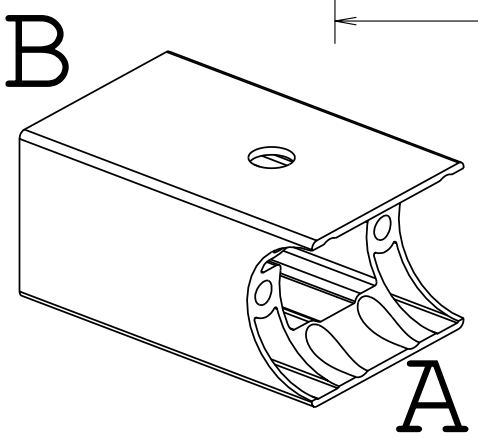

Rev.	2 / 1						A3
	Disegnato	Controllato	Validato	Revisioni	Data	Firma	AE ΦC ILLUMINAZIONE
Data	26/03/07	26/03/07	26/03/07	0 1 2 3 4	Scala 1:1	A / B	Quote non tollerate
Firma	Manneschi	Checcaglini	Manneschi				Lav.meccaniche
Materiale	ALLUMINIO LEGA 6060 T6				Cod.mat.		Lav. saldocarpenteria
Rivestimento superficiale					Peso Ng		
Note					Peso Lg		Ex cod.
Denominazione	Trafila braccio palo PR/muro				Serie MT Q5		Codice FMQ055000900

Riproduzione e/o diffusione vietata